Plataformas articuladas remolcables

TZ™-34/20

Especificaciones

Modelo	TZ™-34/20
Dimensiones	
Altura de trabajo* (máx)	12,19 m
Altura de la plataforma (máx)	10,36 m
Altura de la entrada - extendida	0,16 m
Alcance horizontal	5,59 m
Alcance horizontal - estabilizadores	4,09 m
Altura de la articulación del brazo	4,90 m
A Longitud de plataforma	0,68 m
B Ancho de plataforma	1,12 m
C Altura - replegada	1,94 m
D Longitud - replegada	5,50 m
E Ancho - replegada	1,45 m
F Altura libre sobre el suelo	0,24 m
G Longitud - estabilizador	3,26 m
H Ancho - estabilizador	3,59 m
Productividad	
Capacidad de carga - estándar	227 kg
Capacidad de carga - cesta giratoria	209 kg
Nivelación automática de la cesta	estándar
Rotación de la cesta opcional	90º mecánica
Cableado AC en la cesta	estándar
Rotación de la torreta	359° discontinuo
Capacidad de nivelación estabilizadores	11°
Velocidad de remolque **	97 km/h
Peso sobre timón **	143 kg
Frenos de estacionamiento y remolque	estándar
Controles	sistema de velocidad variable
Tamaño del neumático	ST 205/75 R15
Enganche	combinado
Potencia	
Alimentación	24V DC (4 baterías 6V 225Ah)
Capacidad del depósito hidráulico	10 L
Capacidad del sistema hidráulico	17 L
Peso**	
Modelo básico	1 431 kg

Diagrama de trabajo TZ-34

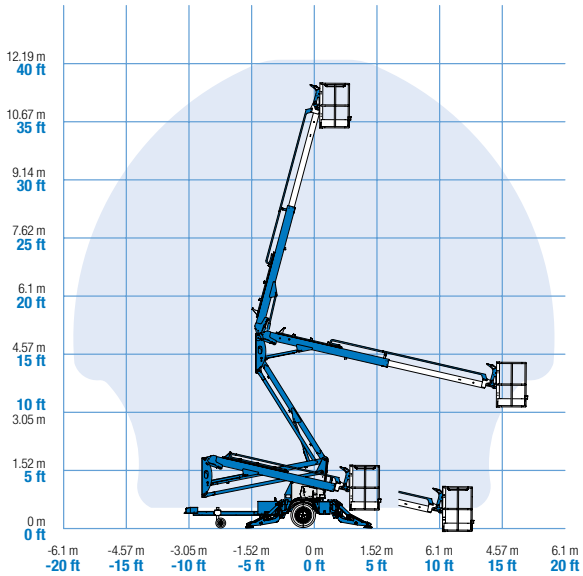

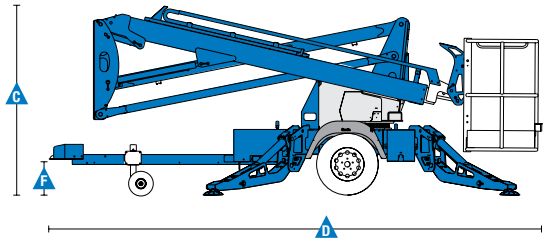

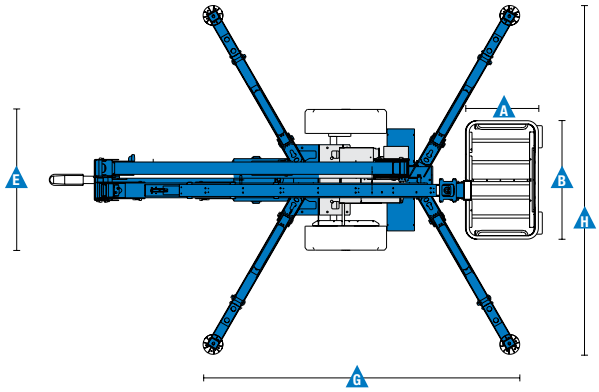

Cumplimiento normativo: ANSI A92.2, CSA C225, EN 280, AS 1418.10

* Altura de trabajo = Altura de la plataforma + 2 m.
** Variará en función de las opciones y de la normativa del país.

Plataformas articuladas remolcables

TZ™-34/20

Características

Características estándar

Dimensiones

- Altura de trabajo 12,19 m
- Alcance horizontal de 5,59 m
- Hasta 227 kg de capacidad de carga

Productividad

- Líder en diagrama de funcionamiento
- Plumín de extensión
- Plataforma con nivelación automática
- Sistema de control variable
- Cableado AC a plataforma
- Estabilizadores hydráulicos
- Sistema de nivelación automática a 11°
- Elevación possible sólo cuando los estabilizadores están en el suelo
- Freno de estacionamiento mecánico
- Frenos de remolque hidráulicos
- Bombeo auxiliar
- Bola de enganche 5,08 cm
- Barra de enganche
- Ruedecillas individuales
- 359° de rotación discontinua de la torreta
- Baterías de acceso fácil
- Contador horario
- Sensor / alarma de inclinación
- Cavidades para horquillas
- Indicador LED confirma el despliegue correcto de los estabilizadores
- Freno de Ruedas
- Rueda de Repuesto
- Indicador de carga de las baterías
- Sensor de sobrecarga – cumple la normativa
- Telemático

Potencia

- Alimentación 24V DC (4 Baterías de 6V 225 Ah)

Fácil configuración según sus necesidades

Tipos de cesta

- Cesta de aluminio 0,68 x 1,12 m
- Con rotación mecánica de 90° [1]

Potencia

- Alimentación 24V DC

Enganche

- combinado

Neumáticos

- ST 205/75 R15
- Ruedecillas dobles (opcional)

Opciones y accesorios

Productividad

- Alimentación eléctrica 220 V en la cesta (incluye macho y hembra/ cortacircuitos como opción)
- Track & Trace [2] (GPS para conocer ubicación de la máquina e información sobre el funcionamiento)
- Termóstato de baja temperatura
- Placas para estabilizadores para evitar marcar el suelo
- Enganche para bicicletas [3]
- Bocina
- Luz intermitente
- Compartimiento para lámparas fluorescentes
- Bandeja de herramientas

[1] Opción solo instalada en fábrica
[2] Incluye una primera suscripción de 2 años
[3] Obligatorio en Francia, Dinamarca, Países Bajos

Genie

Alameda Rio Negro, 161 – 10º Andar
Alphaville Empresarial
Barueri – SP – Brasil
CEP 06.454-000

Distribuido por:

Fecha efectiva: marzo de 2020. Las especificaciones y los precios del producto están sujetos a alteraciones sin aviso previo u obligación. Las fotografías y/o diseños en este documento son apenas para fines ilustrativos. Consulte el Manual del Operador apropiado para obtener instrucciones sobre el uso adecuado de este equipo. No seguir el Manual del Operador apropiado al usar nuestro equipo o actuar de forma irresponsable puede resultar en heridas graves o incluso la muerte. La única garantía aplicable a nuestro equipo es la garantía patrón por escrito aplicable al producto y a la venta en particular y no ofrecemos ninguna otra garantía expresa o implícita. Los productos y servicios listados pueden ser marcas comerciales, marcas de servicio o nombres comerciales de Terex Corporation y/o sus subsidiarias en EE.UU. y en muchos otros países. Terex, Genie y AWP son marcas registradas de Terex Corporation o de sus subsidiarias. © 2020 Terex Corporation.